PRZEDŁUŻENIE OKAPU
skala 1:20

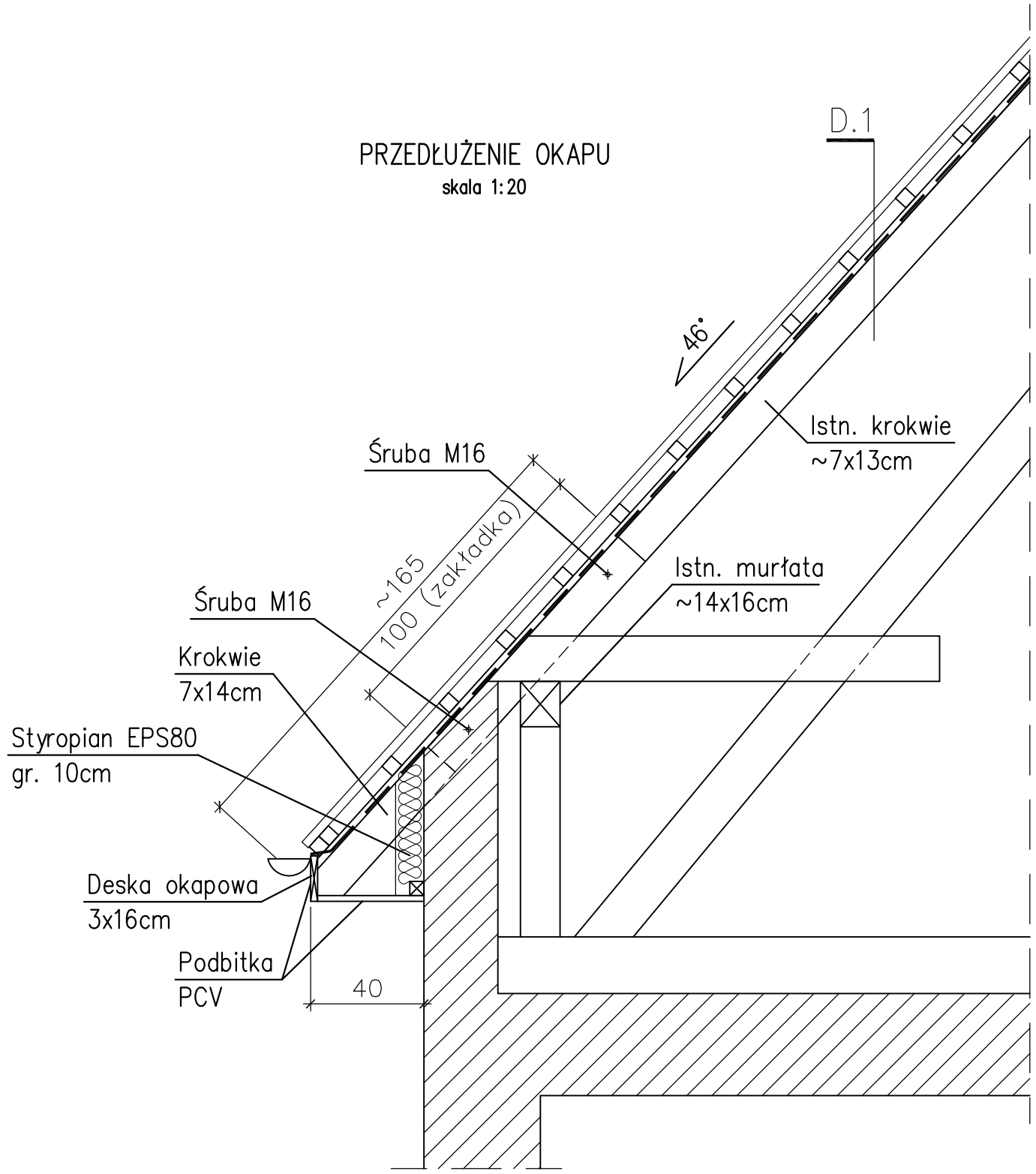

UWAGA:
- WYMIARY PODANO W [cm].
- WYMIARY NALEŻY SPRAWDZIĆ NA BUDOWIE
- WIĘŹBA DACHOWA IMPREGNOWANA PREPARATEM FOBOS M2,
- GZYMSY ŻELBETOWE ODCIĘTE MECHANICZNIE (NIE SKUTE) W PŁASZCZYŹNIE ŚCIANY ZEWN.
- W ŚCIANACH ZEWN. WYKONANE BRUZDY POD MONTAŻ PROJ. KROKWII – ZABEZPIECZONE PAPĄ.
- PRZEDŁUŻENIE OKAPU Z KROKWII 7x14cm, DREWNO IGLASTE (ŚWIERK) KLASY C27 IMPREGNOWANE CIŚNIENIOWO – FOBOS M2 KROKWIE MONTOWAĆ NA ZAKŁADKĘ DŁ. 100cm Z ISTN. KROKWIAMI SKRĘCONE 2xM16. PRZED MONTAŻEM SPRAWDZIĆ STAN ISTN. KROKWII
- NA STYKU ELEMENTÓW DREWNIANYCH Z ELEMENTAMI MUROWYMI I ŻELBETOWYMI STOSOWAĆ PRZEKŁADKI Z PAPY

PRACOWANIA PROJEKTOWA "MIZAWA" MIROSŁAWA ZAWARTKA, 41-200 SOSNOWIEC ul. ANDERSA 41, tel. 501070644					
INWESTOR	GMINA BĘDZIN. BĘDZIN, ul. 11 LISTOPADA 20				
OBIEKT, ADRES	PRZEDSZKOLE NR8. 42-500 BĘDZIN, ul. KRASICKIEGO 16				
NAZWA OPRAC.	WYMIANA POSZYCIA DACHOWEGO, REMONT IZOLACJI ŚCIAN FUNDAMENTOWYCH ORAZ MODERNIZACJA SYTEMU WENTYLACJI GRAWITACYJNEJ			SKALA:	NR RYS.:
NAZWA RYS.	DETAL PRZEDŁUŻENIA OKAPU– PROJEKT			1:20	K_01
	IMIĘ NAZWISKO	NR UPRAWNIEŃ	SPECJALNOŚĆ:	DATA:	PODPIS:
PROJEKTANT KONSTRUKCJA	mgr inż. MIROSŁAW ZAWARTKA	SLK/2121/POOK/08	KONSTRUKCJA	LIPIEC 2010r.	
	mgr inż. SŁAWOMIR PRUSIEWICZ	SLK/2269/PWOK/08	KONSTRUKCJA	LIPIEC 2010r.	
SPRAWDZIŁ					